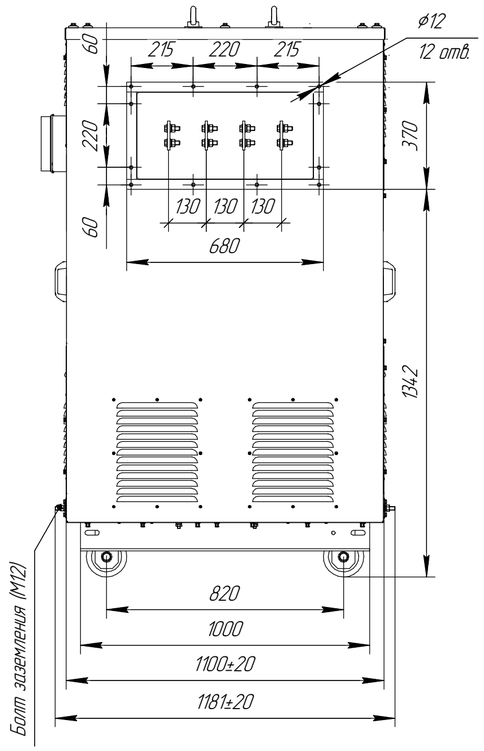

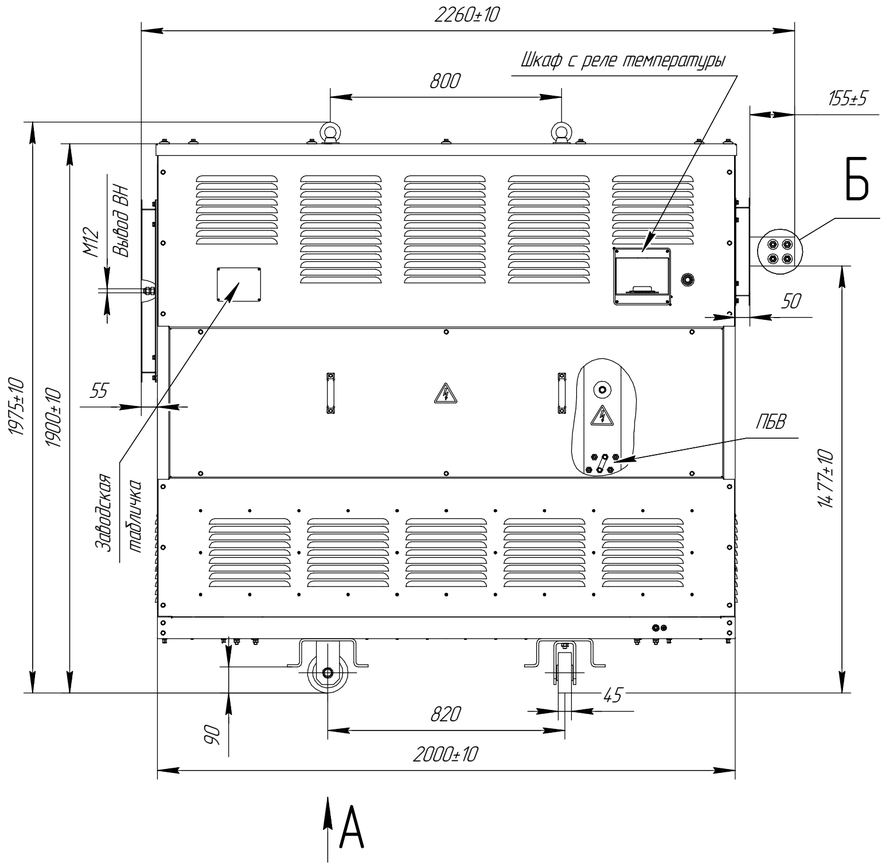

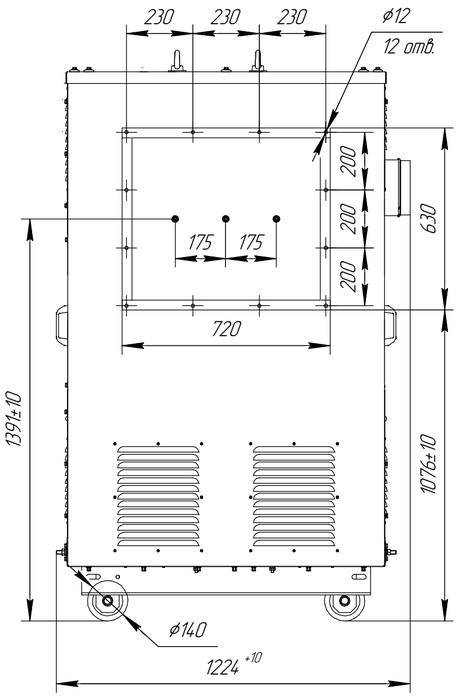

Рис. 1 Схема исполнения выводов
(указать необходимый вариант)

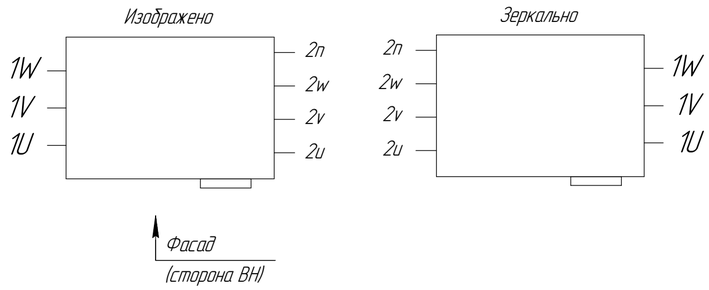

А (1:4)
Крепление к полу
(колесо не показано)

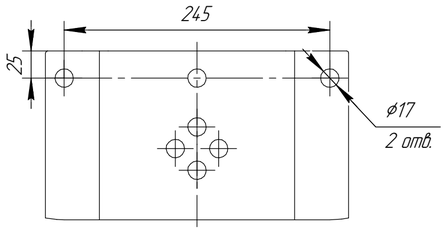

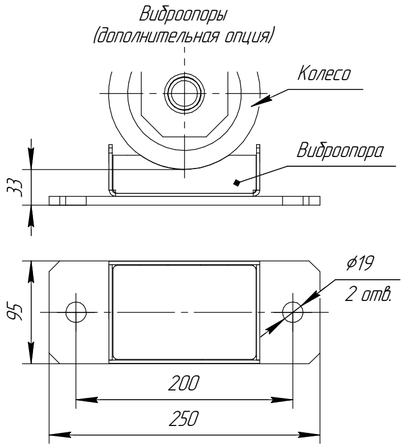

Б(1:2,5)
Вывод НН

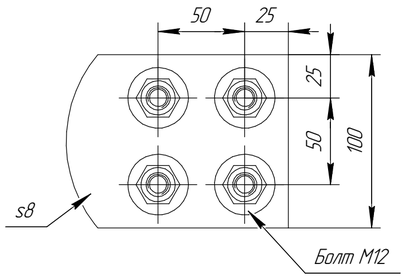

1 Размеры для справок
2 Габаритно-присоединительные размеры соответствуют трансформаторам с номинальным напряжением 6...10,5/0,4 кВ; Uкз=6%; со схемами соединения Y/Yn, D/Yn; со степенью защиты IP21, IP31, IP41; материал обмоток – AL.

					АФИП-3.651111.000 ГЧ			
Изм.	Лист	№ докум.	Подп.	Дата	ТЛС3-1000	Лит.	Масса	Масштаб
Разраб.		Тимофеев		04.09.2024			2700	1:15
Пров.		Лаврентьев			Габаритный чертеж	Лист	Листов 1	
Т.контр.		Демидов						
					Исполнение: ВН-сбоку, НН-сбоку	ПРОЕКТ ЭЛЕКТРО ТЕХНИКА		
Н.контр.		Демидов						
Утв.		Майков						

Копировал Формат А2

Перв. примен. | Справ. № | Подп. и дата | Инв. № дубл. | Взам. инв. № | Подп. и дата | Инв. № подл.